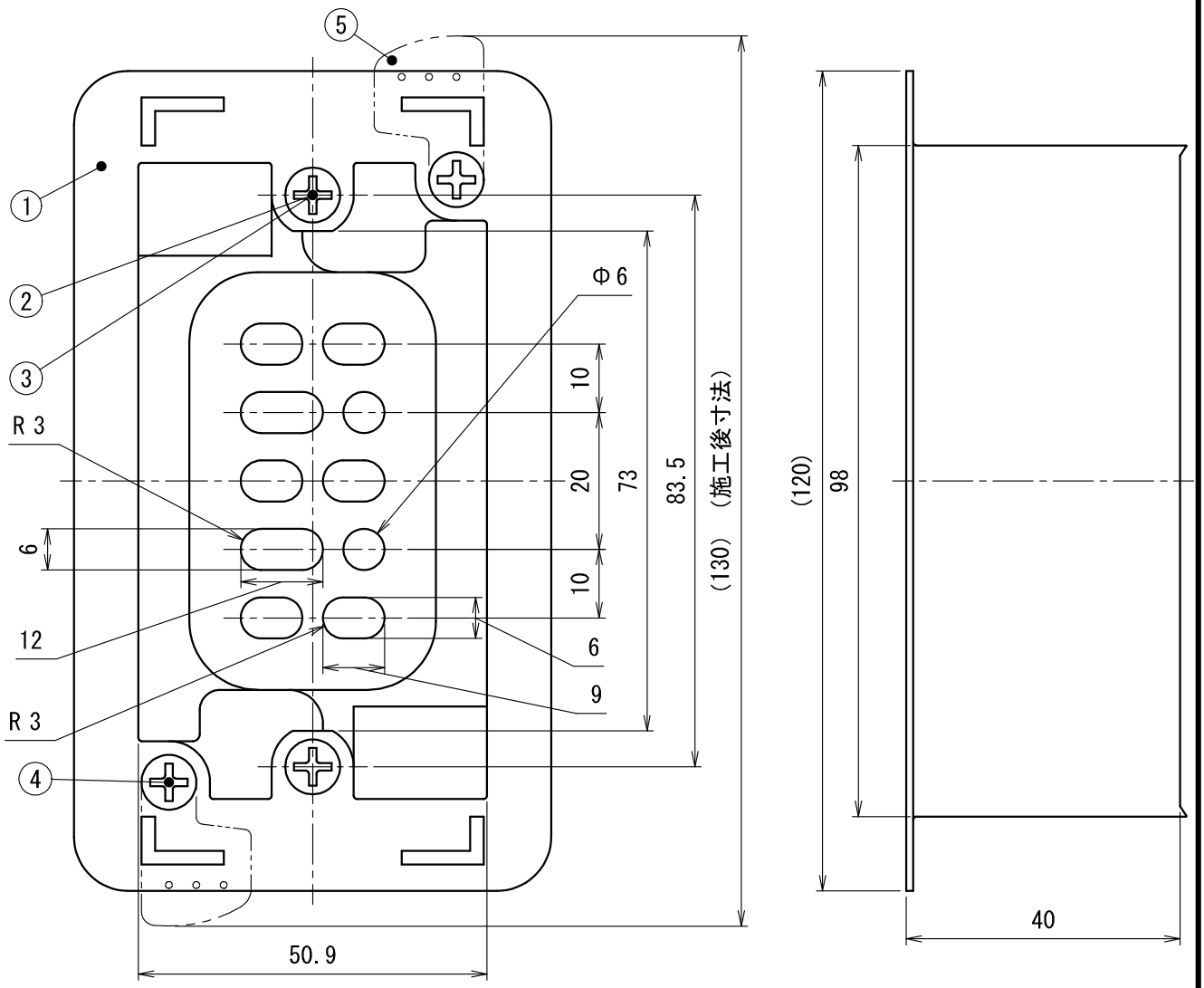

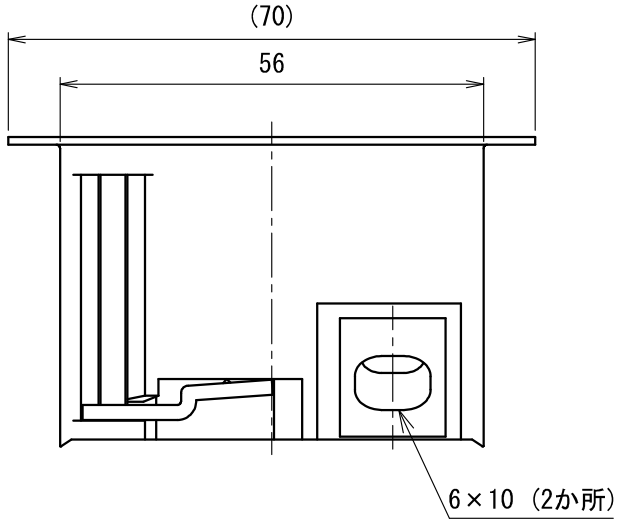

注１）角穴目安寸法は99×57mm。
　２）ノックアウトはナイフ等でバリ処理を行ってください。

符号	名　　称	材　質	個数	備　　考
5	スライドツメ	ＳＰＨＣ	2	三価クロメートめっき
4	（＋－）皿小ねじ	鋼	2	Ｍ４×４０ 三価クロメートめっき
3	（＋－）皿小ねじ	鋼	2	Ｍ４×１２ 三価クロメートめっき
2	六角ナット	鋼	2	三価クロメートめっき
1	ボックス本体	ＰＶＣ	1	材質一部ＰＶＣ－Ｐ

製　品　仕　様　図		
尺度	品名	気密・遮音パネルボックス
1／1		ＳＢＰ－１Ａ
第三角法	図番	ＳＢ１５１７１Ｇ

未来工業株式会社